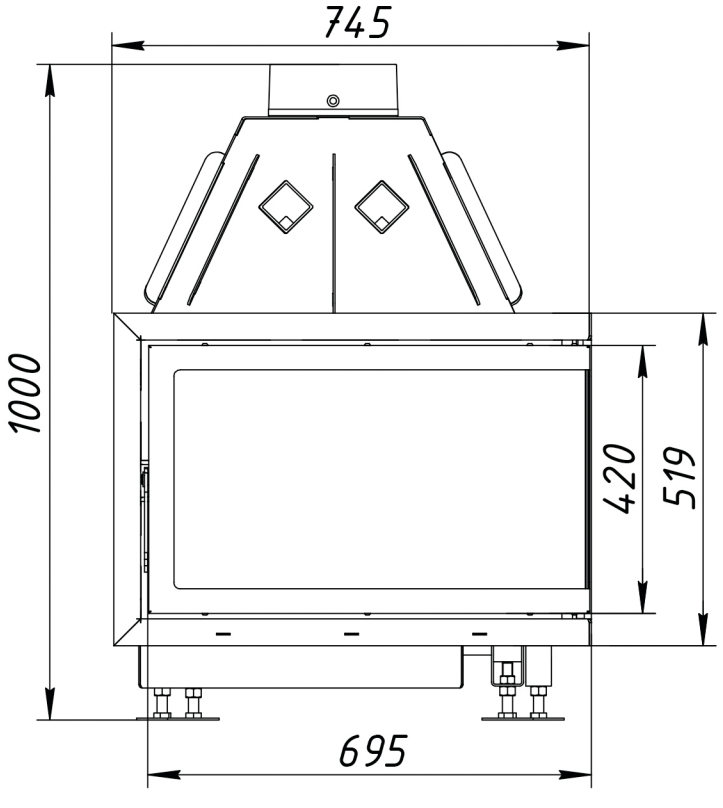
745
1000
420
519
695

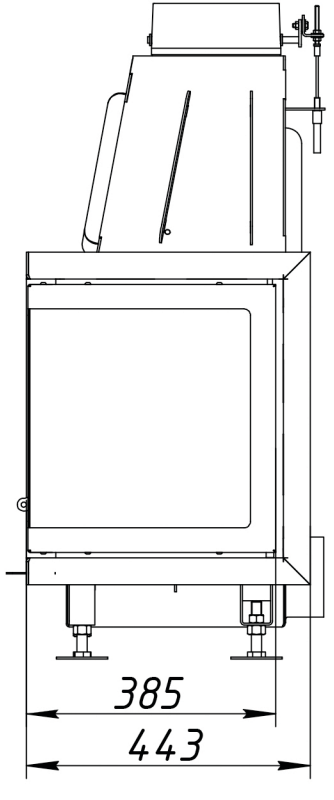
385
443

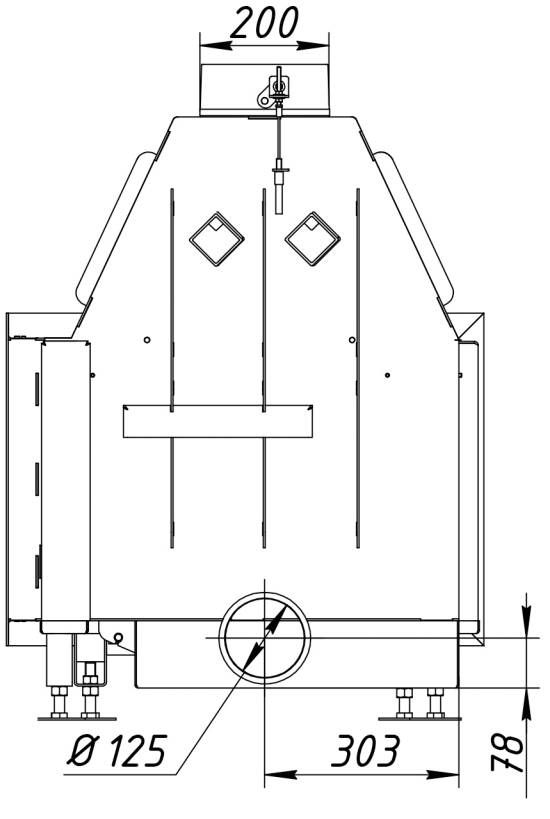
200
Ø 125
303
78

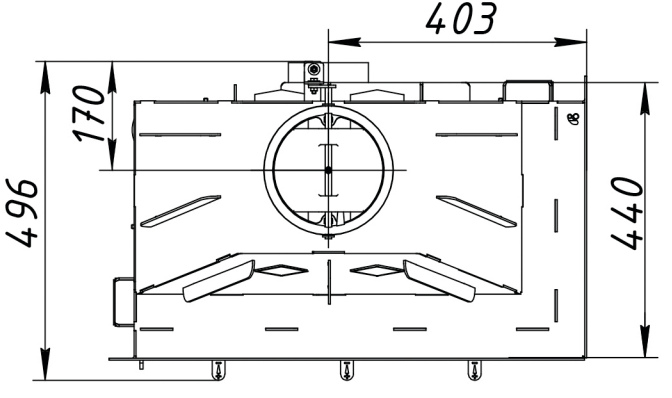
403
170
496
440